Арт. 47030027

А–А

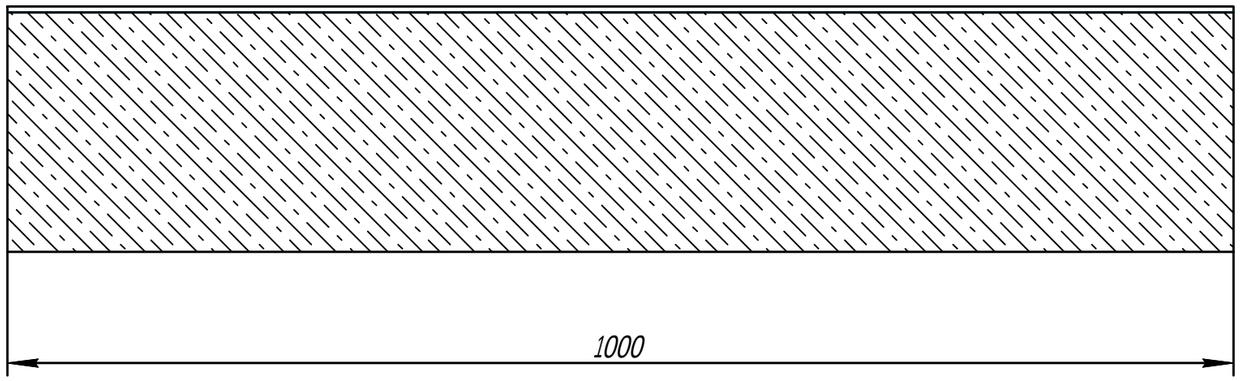

Б–Б

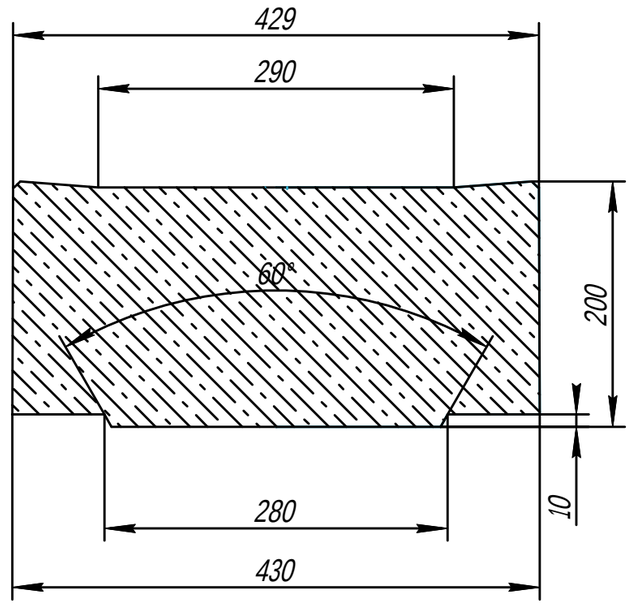

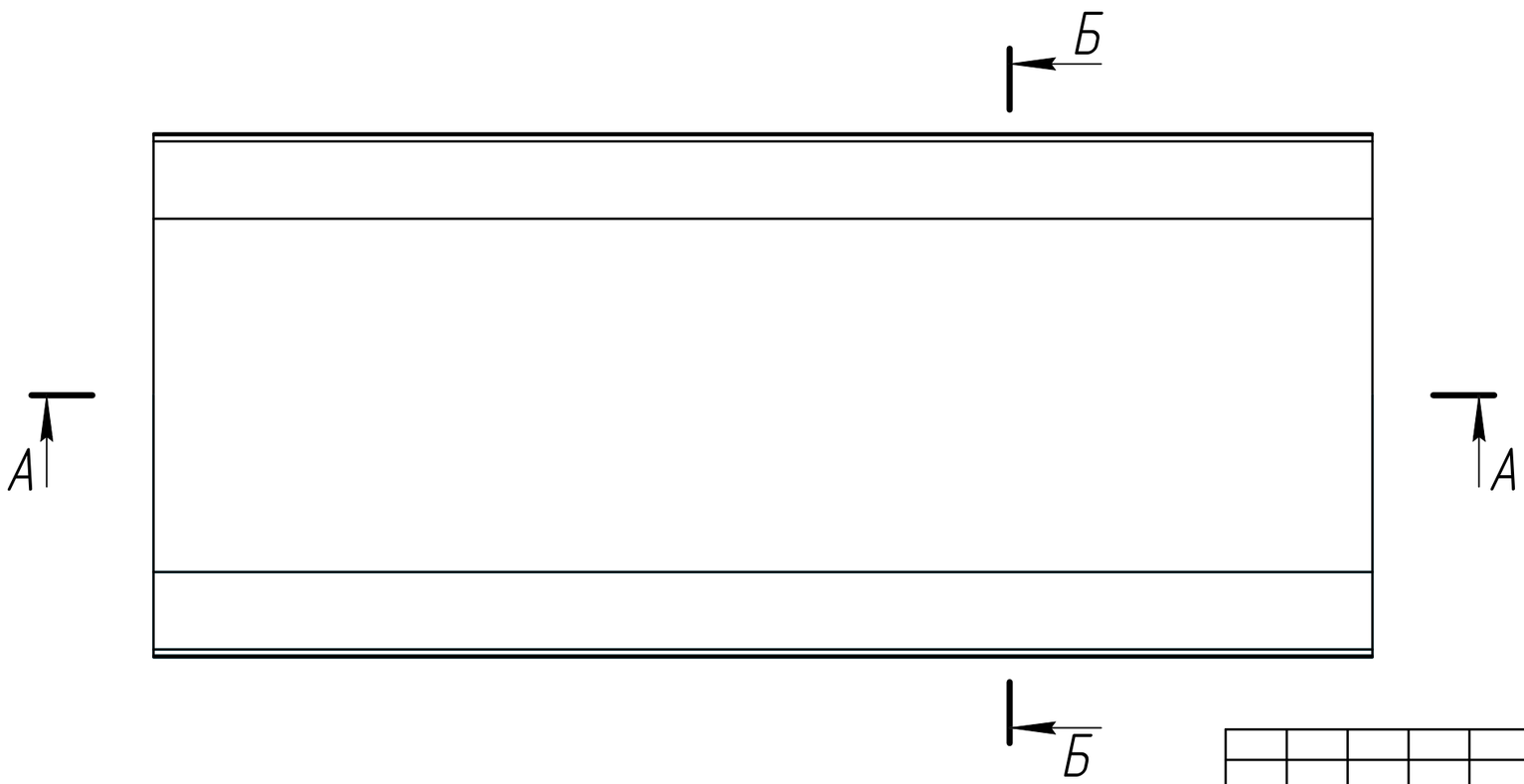

Изм.	Кол.уч.	Лист	№док.	Подп.	Дата	Арт. 47030027		
						Крышка лотка бетонная КЛБ 100.43.20–D400 DN300	Стадия	Масса	Масштаб
								198 кг	1:5
							Лист	Листов	
						Объем бетона – 0,0825м3	Gidrolica		

Взам. инв. №

Подп. и дата

Инв. № подл.

Формат А3